Electrolux PROFESSIONAL

KAPPALE #

MALLI #

NIMI #

SIS #

AIA #

Työpöytä takareunan korotuksella, 1000mm

132730 (TG1010PN) Työpöytä takareunan korotuksella, 1000mm

Lyhyt spesifikaatio

Kapp. Nro.

Työtaso on valmistettu korkelaatuisesta AISI 304 ruostumattomasta teräksestä. 50mm paksussa työtasossa on taitetut reunat ja se on äänivaimennettu, veden- ja tulenkestävä. Työtason takareunassa 100mm korotus. Korkeusäädettävät neliskulmaiset 40x40mm jalat.

Ominaisuudet

- Pöytään voidaan tilata lisävarusteena 400mm tai 600mm laatikot. Lisälaatikoita voidaan tilata jopa neljän laatikon sarjaan
- Pöytä testattu vakaaksi, tukevaksi ja luotettavaksi

Rakenne

- 50mm paksuinen työtaso on valmistettu 304 AISI teräksestä. Vedenkestävä alarakenne ja äänenvaimennus
- 40mm neliskulmaiset korkeussäädettävät jalat 304 AISI ruostumattomasta teräksestä
- Työtaso helposti asennettavissa jalkoihin ilman työkaluja
- 400mm ja 600mm laatikot jotka mahdollista asentaa jopa 4 laatikon sarjaan, kolmella sivulla olevat sideputket ja pyöräsarja saatavilla lisävarusteena.
- 40mm paksu alahylly on saatavilla lisävarusteena ja se on helppo asentaa paikoilleen 200mm korkeudelle lattiasta. Alahylly on pakollinen laatikkosarjan kanssa.
- Toimitetaan yhdessä paketissa
- 100mm korkea takareunan korotus on ihanteellinen sijoituksessa seinän viereen

Lisävarusteet

- Alahylly 1000mm pöytään PNC 855144 ❑
- Pyöräsarja pöydille, 4kpl 100mm pyörää joista kahdessa lukko. (Pöydän korkeus pyörillä 993mm) PNC 855150 ❑
- Sideputket 1000mm pöytään, putket kolmelle sivulle PNC 855151 ❑
- Laatikko GN 1/1, 400mm PNC 855280 ❑
- Laatikko 600mm PNC 855281 ❑
- Lisälaatikko 600mm (2-4 laatikon sarjaan) PNC 855295 ❑
- Lisälaatikko GN 1/1 400mm (2-4 laatikon sarjaan) PNC 855298 ❑

HYVÄKSYNTÄ:

Työpöytä takareunan korotuksella, 1000mm

Edestä

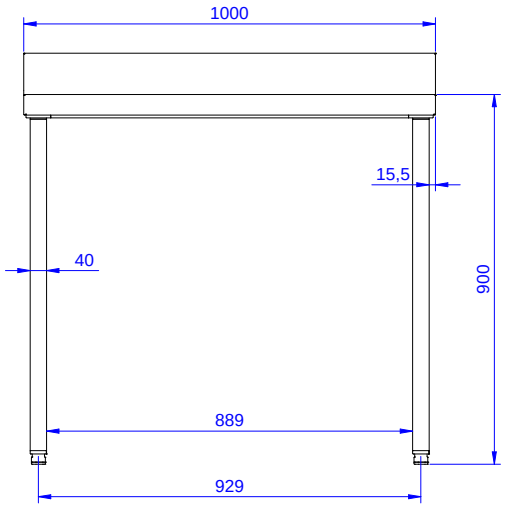

Sivulta

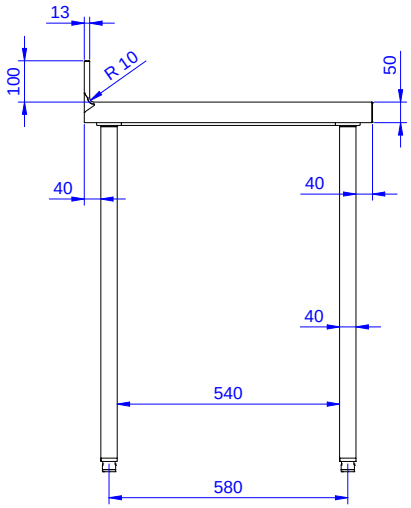

Päältä

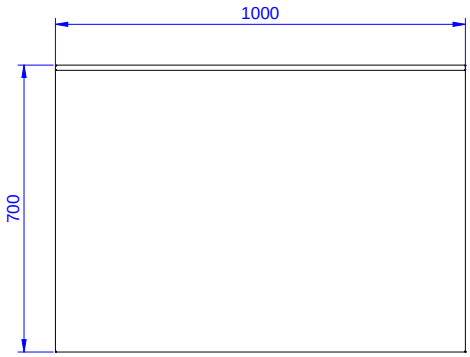

Avaintieto

Ulkomitat, leveys:	
132730 (TG1010PN)	1000 mm
Ulkomitat, syvyys:	700 mm
Ulkomitat, korkeus:	1000 mm
Korotus, korkeus	100 mm
Korotus, syvyys	13 mm
Korotus, säde	R=10
Työtason paksuus	50 mm
Nettopaino:	45 kg

Yritys varaa oikeuden muuttaa tuotetietoja ilman erillistä ilmoitusta.
Informaatio oikea tulostusajankohtana